图 纸 目 录

第 1 页 共 1 页

钦州市城乡规划设计院有限公司 工程设计证书：建筑乙级 A245021659 市政乙级 A245001531	建设单位	广西自贸区钦州港片区开发投资集团有限责任公司	日 期 2025.07
	项目名称	钦州跨境贸易电子商务产业园	设计阶段 施工图
	子项名称	垃圾回收站	专 业 建 筑
			设 计 号 TJ25013

序 号	图 号 (通知单编号)	图 名 或采用标准图的图集编号-标准图号	采用标准图或重复使用图纸 图集编号或设计号	图 幅	备 注
1	建施-01	建筑设计说明 材料审查表		A2	1:100
2	建施-02	一层平面图 屋顶平面图 立面图 剖面图 墙身大样		A2	1:100
3					
4					
5					
6					
7					
8					
9					
10					
11					

中华人民共和国一级注册建筑师
姓 名：冉小蓉
注册号：4500153-007
有效期：至2027年04月

房建
编号：20095
施工图技术审查专用章
广西建桂施工图审查有限公司
有效期至：2026年01月14日
广西壮族自治区住房和城乡建设厅监制

广西壮族自治区工程勘察设计出图专用章
钦州市城乡规划设计院有限公司
资质证书编号 A245021659
广西壮族自治区住房和城乡建设厅监制
有效期至二〇二五年十二月三十一日

制表人： 校核： 专业负责人： 审核： 共1页，第1页

会签专业	签名	日期
暖通空调		
电气		
建筑		
结构		
给排水		

建筑施工图设计说明

一. 设计依据

1、建设单位设计委托书及工程设计合同。
2、建设单位提供的用地红线图、场地地形图、场地地质报告、周围道路标高、管网现状图及有关技术资料文字说明。
3、现行的国家有关建筑设计规范、规程和规定：
（1）《民用建筑设计统一标准》GB50352-2019　（8）《建筑工程设计文件编制深度规定》（2022年版）　（15）《建筑装饰装修工程质量验收规范》GB50240-2018
（2）《建筑设计防火规范》GB50016-2014（2018年版）（9）《建筑外墙防水工程技术规程》JGJ/T 235-2011　（16）《建筑工程施工质量验收统一标准》GB50300-2013
（3）《屋面工程技术规范》GB50345-2012　（10）《各层建筑制图统一标准》GB/T50001-2017　（17）《建筑地面设计规范》GB50037-2013
（4）《城市居住区规划设计标准》GB50180-2018　（11）《建筑制图标准》GB/T50104-2010　（18）《建筑室内防水工程技术规程》CECS 196:2006
（5）《建筑环境通用规范》GB 55016-2021　（12）《建筑工程建筑面积计算规范》GB/T50353-2013　（19）《建筑防火通用规范》GB 55037-2022
（6）《建筑与市政工程防水通用规范》GB55030-2022　（13）《建筑装饰装修工程技术规程》JGJ/T220-2010　（20）《生活垃圾收集站技术规程》（CJJ 179-2012）
（7）《民用建筑通用规范》GB 55031-2022　（14）《建筑砂浆技术规程》JGJ/T70-2009　（21）《城市生活垃圾分类设施配置及作业规范》DB45/T1896-2021
（22）其它现行的国家及地方法规、标准、规范、规程和规定

二. 项目概况

1、本工程建筑名称：钦州跨境贸易电子商务产业园（二期）配套工程-垃圾回收站　建设地点：广西钦州市，建设单位：广西自贸区钦州港片区开发投资集团有限责任公司
2、本工程总建筑面积：20.00 平方米，其中地上面积：20.00 平方米。
3、建筑层数、高度：地上 1 层，地热高度 4.27 米　生产火灾危险性类：丙 类，耐火等级：二 级，室内防水等级 二 级。
4、防火设计的建筑分类：单层厂房建筑　耐火等级：为三 级，屋面防水等级：三 级。屋面工程防水设计工作年限：20 年，室内工程防水设计工作年限：25 年。
5、建筑结构形式为 钢 结构，建筑抗震设防类别：丙类，抗震设防烈度为 6 度，建筑设计使用年限为 5 年。

三. 设计范围

1、本工程设计范围为设计合同约定和现行《建筑工程设计文件编制深度》规定要求的本专业设计内容。
2、本工程的施工图设计包括土建和总图的配套内容。
4、建筑施工图图合总平面布置图，主要表示建筑定位、各类配套用房的设置位置及室内外高差。

四. 建筑定位、设计标高与尺寸标注

1、建筑单体及道路定位见总平面图，建筑定位坐标点采用2000国家大地坐标系。
2、本工程设计标高±0.000相当于绝对标高详见总平。
3、建筑平面、立面、剖面所标各层楼地面标高（包括楼梯）均为建筑完成面标高（特殊注明除外）；屋面标高为建筑标高；建筑平面图所注开间、进深尺寸均为轴线尺寸；门窗所注尺寸为洞口尺寸。
4、建筑总平面图所注尺寸及图纸标高以米为单位，其余均以毫米为单位。
5、本工程中所有尺寸以图纸上所注尺寸为准，不得从图上度量。

五. 墙体工程

1、墙体工程应符合《墙体材料应用统一技术规范》GB 50574-2010、《抹灰砂浆技术规程》JGJ/T220-2010、《建筑外墙防水工程技术规程》JGJ/T235-2011等相关规范的要求。
2、墙体的基础部分详见结施图。承重钢筋混凝土墙体详见结施图，混合结构的承重砌体详见建施图。
3、除图纸特别注明外：标高±1.200以下外墙及防火墙采用 190厚烧结页岩多孔砖，240X190X90（长X宽X高）标高±1.200以上外墙及防火墙采用 米白色820型压型彩钢板 。
墙体砌块强度及砌筑砂浆强度除本图注明外详结施图，墙体构造和技术要求详见 《压型金属板建筑构造》17J925-1、《烧结页岩砖、砌块墙体建筑构造》14J105 。
4、墙体轴线：190(厚)(居中)　厚墙体轴线居墙中或墙边，钢筋混凝土墙体详见结施图，具体定位详见各层平面图。
5、本工程水泥抹灰砂浆、抗裂砂浆强度等级不应小于 M15 ，外墙水泥石灰抹灰砂浆强度等级不应小于 M7.5 ，其他砌体水泥石灰抹灰砂浆强度等级不应小于 M5 。
墙体各部位抹灰砂浆强度详见=附表一=。
附表一 抹灰砂浆强度指标表（砂浆为预拌砂浆）

使用部位	外墙	内墙	顶棚	墙、柱同的阳角	阳台、窗台、洞口、压顶	水泥踢脚、裙、柱	屋檐、勒脚、墙裙
抹灰砂浆品种	水泥砂浆	水泥砂浆 / 水泥石灰砂浆	水泥砂浆 / 水泥石灰砂浆	水泥砂浆	水泥砂浆	水泥砂浆	水泥砂浆
强度等级	M15	M15 / M5	M15 / M5	M20	M20	M20	M20

6、墙身防潮层：室内标高高于室外标高时，所有砌体墙身在低于相应室内地面标高60mm处铺设20厚1:2水泥砂浆（加5%防水剂）防潮层；室内相邻地面有高差时，地坪标高变化处应重复搭接，并在有高低差埋土一侧的墙身加设20厚1:2水泥砂浆（加5%防水剂）防潮层，如埋土一侧为室外，还应作防水处理。（有地下室时不做防潮层）
7、有地漏或有防潮要求的房间隔墙，覆土内隔墙、与阳台、露台、屋面及室外地面交接的外墙，当墙体材料采用轻质砌体时，应在离室内地面300范围内用C20混凝土踢脚与墙体同宽的墙基；当墙体材料采用烧结空心砌块等材料时，应把离室内地面300范围内的砖孔用C20细石混凝土灌实。
8、所选用的墙体材料，应严格按照有关规范、规程及该产品的施工要点、构造节点要求进行施工。其砌筑用料及锚固方法应严格按产品说明及有关规定执行。
9、砌体工程质量应符合《建筑工程施工质量验收统一标准》GB 50300-2013和《砌体结构工程施工质量验收规范》GB 50203-2011的有关规定。

六. 防水工程

1、楼层防水工程应按《建筑室内防水工程技术规程》CECS 196:2006规定设防和施工。
2、防水层不得渗漏。检验方法：在防水层完成后进行蓄水试验，楼、地面蓄水高度不应小于20mm，蓄水时间不应少于24h；独立水容器应满油蓄水，蓄水时间不应少于24h。检验数量：每一自然间或每一独立水容器逐一检验。
3、穿越楼板的管道应设置防水套管，高度应高出装饰完成面30mm以上，管道与管道间应采用防水密封材料嵌填压实。预留洞边侧砼浇边，高100。设备、门框、预埋管件等沿墙周边交界处，应采用高性能的密封材料封堵。
4、凡水湿房间，应做防水层，楼面找坡1%坡向地漏或排水口。地漏口标高应低于地面20mm，地漏四周应设置加强防水层，宽度不应小于150mm。地漏、管道周围与找平层间预留10x10mm凹槽并应嵌填密封沥青膏。

七. 屋面工程

1、屋面防水工程应按《屋面工程技术规范》GB50345-2012、《倒置式屋面工程技术规程》JGJ 230-2010、
《压型金属板建筑构造》17J925-1、《屋面工程质量验收规范》GB50207-2012的规定设防和施工。
2、本工程的屋面防水等级为 二 级。
3、伸出屋面的管道、设备或预埋件等；应在防水层施工前安装完毕。屋面防水层完工后，不得在其上凿孔、打洞或重物冲击。水落口周围直径500mm范围内坡度不应小于5%，并应用防水涂料涂封，其厚度不应小于2mm。水落口与基层接触处，应留宽20mm，深20mm凹槽，嵌填密封材料。
4、屋面上的设施基座与结构层相连时，防水层应包裹设施基座的上沿，并在地脚螺栓周围做密封处理；在防水层上设置设施时，设施下部的防水层应做柔性增强层，必要时应在其上浇筑100厚C20细石砼保护垫层；需经常维护的设施周围和屋面出入口至设施之间的人行道应铺设刚性保护层。
5、屋面采用本白色820型镀铝锌彩钢板，做法如下:
1)0.6厚820型镀铝锌彩钢板,聚氨酯面漆
2)矩形钢管
3)钢管桁架梁
注：室内使用带塑料帽的自攻螺丝，室外使用304不锈钢自攻螺丝YX51-500

八. 楼地面工程

1、楼地面工程应符合《建筑地面设计规范》GB50037-2013及国家现行有关标准和规定的要求。
2、室内地坪原土或回填土（砂）按相关施工规范平整压实，室内地面混凝土垫层纵横设计伸缩缝，分缝不大于6mX6m，缝宽10mm，建筑油膏嵌缝。
3、地面回填土内不得含有机物及腐质土；回填土应按规范要求分层夯实，分层取样做密实度实验，压实系数必须符合设计要求；当设计无要求时，压实系数不应小于0.9。

九. 外装修工程

1、外装修工程应符合《建筑外墙防水工程技术规程》JGJ/T 235-2011、《抹灰砂浆技术规程》JGJ/T220-2010、《建筑装饰装修工程质量验收规范》GB50210-2018等相关规范的要求。
2、外装设计和做法索引见立面图。
3、外装修选用的各项材料其材质、规格、颜色等，应在施工前由施工单位提供样板，经建设和设计单位确认并进行封样后，方可施工，并据此验收。

十. 内装修工程

1、内装修工程应符合《建筑内部装修设计防火规范》GB50222-2017、《建筑装饰装修工程质量验收规范》GB50210-2018、《民用建筑工程室内环境污染控制规范》GB50325-2010（2013年修订版）、《抹灰砂浆技术规程》JGJ/T220-2010等相关规范的要求。
2、内装修选用的各项材料其材质、规格、颜色等，应在施工前由施工单位提供样板，经建设和设计单位确认并进行封样后，方可施工，并据此验收。
4、楼地面构造交接处和地坪高度变化处，除图中另有注明外均位于齐平开门扇开启面处。
5、抹灰层与基层之间及各抹灰层之间必须粘结牢固。室内混合砂浆粉刷时，其墙、柱面及洞口的阳角处均做20厚1：2水泥砂浆护角，每侧50宽，高度不应低于2000mm。

十一. 构件防锈防腐、油漆涂料工程

1、本次设计仅为施工图设计包括土建和总图的配套内容，室内装修所采用的油漆涂料详施工图设计。
2、室内外露明金属件应先除锈，刷防锈漆2道后再刷同室内外部位相同颜色的调和漆。
3、凡预埋和墙面接触的木制件,表面应用木材专用防白蚁防腐剂浸泡。
4、各项油漆涂料均应在施工前由施工单位提供样板，经建设和设计单位确认并进行封样后，方可施工，并据此验收。
5、钢结构采用防火涂料保护，质量控制与验收等均应符合《建筑设计防火规范》（GB50016-2014）（2018年版）及《钢结构防火涂料应用技术规范》（CECS24-1990）的要求。

十二. 建筑防火设计

1、防火设计应符合《建筑设计防火规范》GB 50016-2014、《建筑内部装修设计防火规范》GB50222-2017、
《建筑防烟排烟系统技术标准》GB51251-2017，当地消防队的相关防火要求及审批意见。国家及地方现行的建筑设计规范中有关防火要求的规定。
2、本工程属于 单层配套 建筑，建筑高度 4.27 m，耐火等级：三 级。
3、建筑之间的防火间距不应小于《建筑设计防火规范》GB 50016-2014(2018年版)表3.5.2的规定，与其他建筑的防火间距，除应符合本节规定外，尚应符合本规范其他章的有关规定。
4、所有木装修均须先在板背及龙骨上按要求涂刷防火涂料,燃烧性能等级应达到相应建筑内部材料的燃烧性能等级。
5、外露的金属结构承重构件应涂防火涂料做保护层，耐火极限为：耐火等级二级时，柱≥2.5h，梁≥1.5h，楼板屋面≥1.0h；耐火等级三级时，柱≥2.0h，梁≥1.0h，楼板屋面≥1.0h。
6、建筑各部位构造的防火性能，均应达到=附表九=的要求。建筑材料的防火性能，必须经由相关单位检测达标后，方可用于施工。
7、本工程所选用的各种消防产品，应严格按设计文件所规定的性能参数及规格，采用国家或地方消防部门批准的，具有消防产品生产许可证的厂家生产的合格产品。
附表九 建筑构件燃烧性能和耐火极限

燃烧性能和耐火极限（h）		耐火等级		
构件名称		规范要求		设计采用
		二 级	三 级	材料简述
墙	非承重外墙、房间隔墙	不燃烧体 0.50	不燃烧体 0.50	190厚烧结页岩多孔砖（均为双面抹灰）/单层压型彩钢板涂刷法3厚薄涂型防火隔热涂料至0.5小时耐火极限
钢架		不燃烧体 1.50	不燃烧体 1.00	涂刷法5.5厚薄涂型防火隔热涂料至1.0小时耐火极限
钢柱		不燃烧体 2.50	不燃烧体 2.00	涂刷30厚厚涂型防火涂料至2.0小时耐火极限
矩形钢管和其他受力构件		不燃烧体 1.00	不燃烧体 1.00	涂刷5.5厚薄涂型防火隔热涂料至1.0小时耐火极限

十三. 其它注意事项

1、本工程采用的建筑材料和设备应符合环境保护要求和行业标准，符合国家和地方的准入制度要求，应有产品合格证书和性能检测报告，材料的品种、规格、性能等应符合现行国家产品标准和设计要求并经进场抽样复验合格后才可使用。
2、凡需实装设备处，待设备到货后，应与设计图纸核对后方可施工，如与图纸不相符，应征有关各方协商后进行调整。
3、本工程不得使用国家禁止使用、限制使用的建筑材料。
4、除当地建设主管部门另有规定外，该项目采用的砂浆均应为预拌砂浆。预拌砂浆与传统砂浆的对应关系详见 附表十。
5、凡本设计未述及和未详处，均按国家有关法律、法规和现行国家规范、工程建设强制性标准及有关规范性文件等要求执行。

构造做法表

构造做法表

部位	名称	做法	备注
地面	混凝土地面（由上到下）	1、40厚C25细石混凝土随打随抹光 2、素水泥砂浆一遍 3、表面清理干净 4、原结构地面	室内地面
屋顶	屋面(由上到下)	1、0.6厚820型镀铝锌彩钢板 2、防水透汽膜Ⅱ型 3、玻璃棉毡≥50（密度12kg/m） 4、檩条	米白色镀铝锌彩钢板屋面
外墙1	涂料外墙面（由内到外）	1、烧结页岩多孔砖墙体 2、15厚1：3水泥砂浆 3、5厚千粉类聚合物水泥防水砂浆，中间压入一层耐碱玻璃纤维网布 4、喷或滚刷底涂料一遍. 5、喷或滚刷涂料二遍.	1.2米以下外墙面
外墙2	单层压型彩钢板外墙面(由外到内)	1、0.6厚820型镀铝锌彩钢板，聚氨酯面漆 2、钢檩条 3、钢柱	1.2米以上米白色彩钢板外墙，具体详立面图
内墙1	面砖墙面(由内到外)	1、贴5厚400x800陶瓷砖，白水泥擦缝 2、3～4厚1:1水泥砂浆加水重20%建筑胶镶贴 3、5厚涂刮型聚合物水泥防水砂浆 4、15厚1:3水泥砂浆	1.2米以下墙体
内墙2	单层压型彩钢板内墙面(由外到内)	1、0.6厚820型镀铝锌彩钢板 2、钢檩条 3、钢柱	1.2米以上米白色彩钢板内墙高度至顶
坡道	混凝土坡道	1. 100厚C20混凝土，面上加5厚1：1水泥砂浆捣实，木抹搓成麻面 2. 300厚3:7灰土 3. 素土夯实	

中华人民共和国一级注册建筑师
姓　名：冉小蓉
注册号：4500153-007
有效期：至2027年04月

钦州市城乡规划设计院有限公司
（原钦州市城乡规划设计院）
QinZhou Urban And Rural Design Planning Institute co.,LTD
工程设计证书：
建筑工程乙级　编号：A245021659；
市政行业乙级　编号：A245001531；
规划乙级　编号：[桂]152701；

备注:Notes
1. 本设计图纸版权归本公司所有，未经本公司书面同意，不得复印。
2. 本图纸应与说明，工地状况，建筑结构设计图及有关图纸协调使用，发现任何差异请立即通知设计方。
3. 切勿量度图纸，应以图中所注尺寸为准，最终尺寸需在现场校对准确。
4. 无出图专用章，图纸无效。
5. 施工图未经审查会格不得使用。

设计	罗帅	罗帅
校核	梁吉玮	梁吉玮
专业负责人	陈立福	陈立福
项目负责人	冉小蓉	冉小蓉
审核	冉小蓉	冉小蓉
审定		

建设单位
广西自贸区钦州港片区开发投资集团有限责任公司

工程名称
钦州跨境贸易电子商务产业园（二期）配套工程

子项名称
垃圾回收站

图名
建筑施工图设计说明
构造做法表

设计阶段	施工图	比例	1:200
单位编号		图纸编号	建施-01
日期	2025.12.31	版本号	1版

图号　建施-01

广西壮族自治区工程勘察设计单位图章专用章
钦州市城乡规划设计院有限公司
资质证书编号 A245021659
广西壮族自治区住房和城乡建设厅制作单位
有效期至二〇二五年十三月三十一日

编号：3369
施工图技术审查专用章
钦州市城乡规划设计院有限公司
有效期：2025年12月31日

本图未经办理相关手续不得用于施工，未加盖勘察设计出图专用章无效

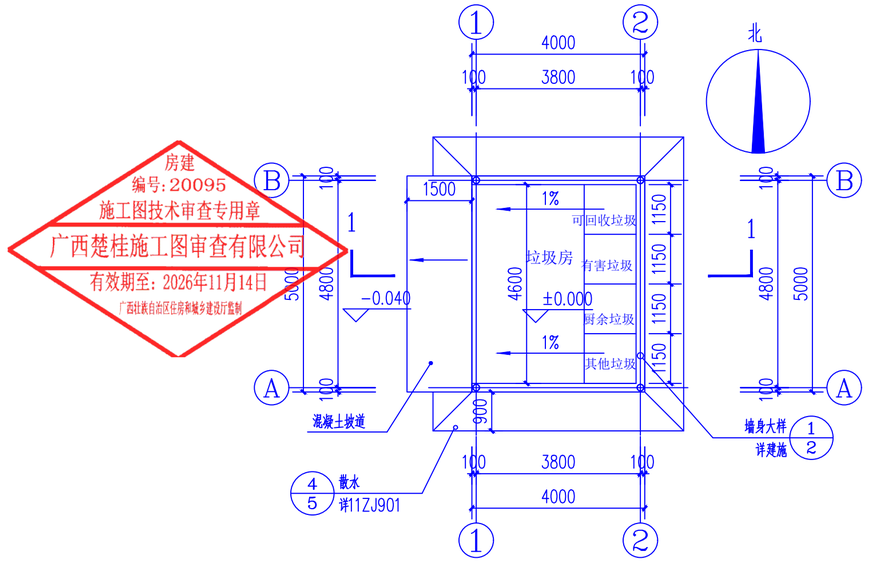

一层平面图 1:100

占地面积：20.00㎡
本层建筑面积：20.00㎡
总建筑面积：20.00㎡

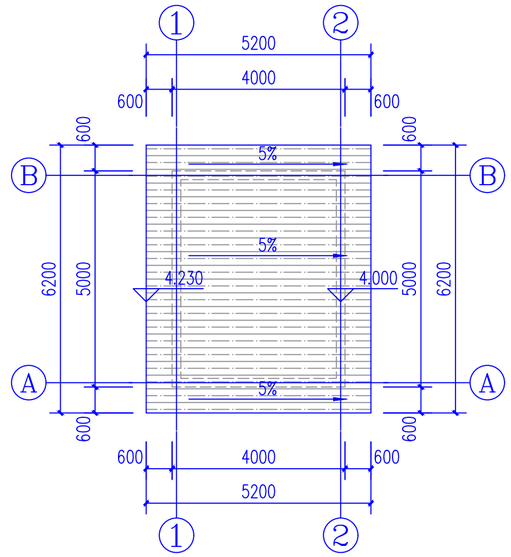

屋顶平面图 1:100

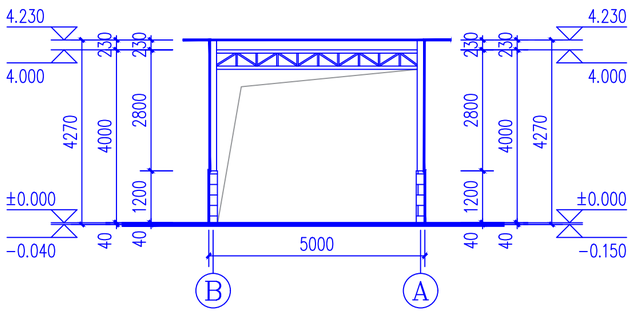

Ⓑ~Ⓐ轴立面图 1:100

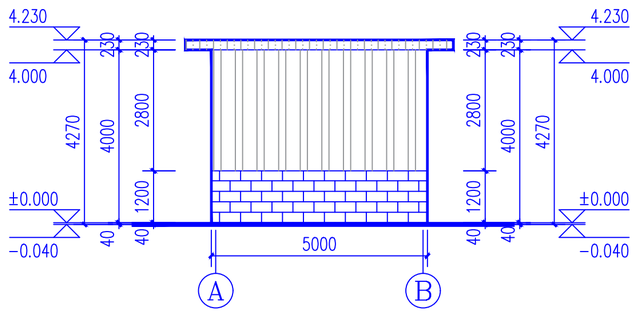

Ⓐ~Ⓑ轴立面图 1:100

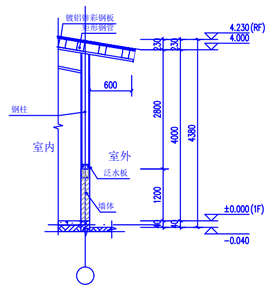

① 墙身大样1 1:50

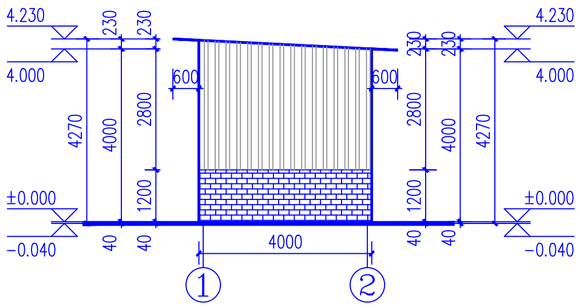

①~②轴立面图 1:100

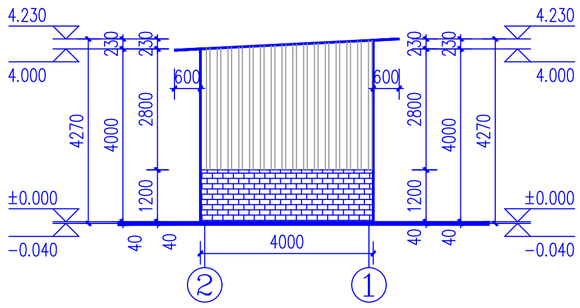

②~①轴立面图 1:100

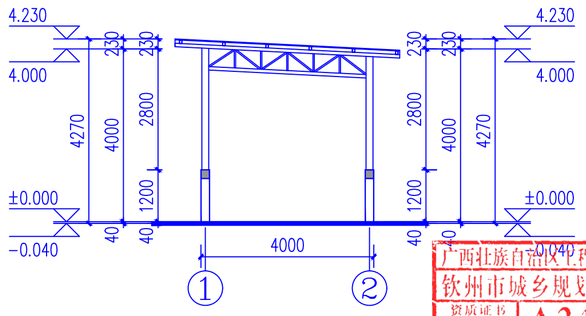

1-1剖面图 1:100

图例

- 米白色压型钢板弧形屋面
- 浅灰色涂料
- 米白色彩钢板墙面

会签专业	签名	日期	会签专业	签名	日期
建筑			暖通空调		
结构			电气		
给排水					

房建
编号：20095
施工图技术审查专用章
广西楚桂施工图审查有限公司
有效期至：2026年11月14日
广西壮族自治区住房和城乡建设厅监制

中华人民共和国一级注册建筑师
姓 名：冉小蓉
注册号：4500153-007
有效期：至2027年04月

钦州市城乡规划设计院有限公司
（原钦州市城乡规划设计院）
QinZhou Urban And Rural Design Planning Institute co.,LTD

工程设计证书：
建筑工程乙级 编号：A245021659；
市政行业乙级 编号：A245001531；
规 划 乙 级 编号：[桂]152701；

备注:Notes
1. 本设计图纸版权归本公司所有，未经本公司书面同意，不得复印。
2. 本图纸应与说明，工地状况，建筑结构设计图及有关图纸协调使用，发现任何差异请立即通知设计方。
3. 切勿量度图纸，应以图中所注尺寸为准，最终尺寸需在现场校对准确。
4. 无出图专用章，图纸无效。
5. 施工图未经审查会格不得使用。

设 计	罗 帅	罗帅
校 核	梁吉玮	梁吉玮
专业负责人	陈立福	陈立福
项目负责人	冉小蓉	冉小蓉
审 核	冉小蓉	冉小蓉
审 定		

建设单位
广西自贸区钦州港片区开发投资集团有限责任公司

工程名称
钦州跨境贸易电子商务产业园（二期）配套工程

子项名称
垃圾回收站

图名
一层平面图 屋顶平面图
墙身大样
立面图 剖面图

广西壮族自治区工程勘察设计出图专用章
钦州市城乡规划设计院有限公司
资质证书编号 A245021659
广西壮族自治区住房和城乡建设厅制
有效期至二〇二五年十二月三十一日

日期 2025.12
版本号 第1版
图号 建施-02

本图未经办理相关手续不得用于施工，未加盖勘察设计出图专用章无效